A-A (1,5 : 1)

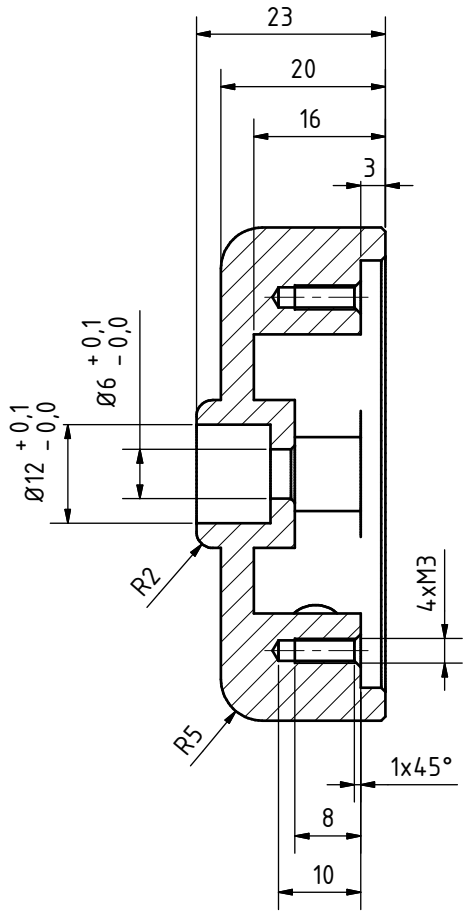

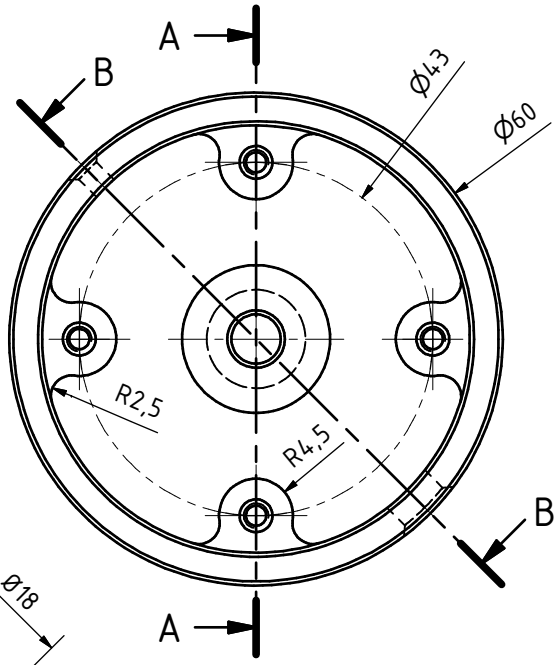

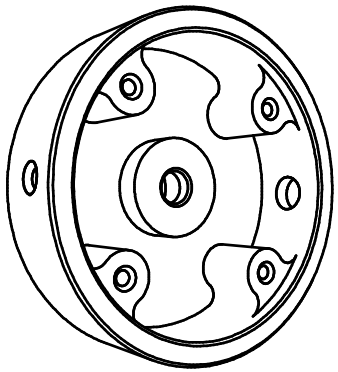

B-B (1,5 : 1)

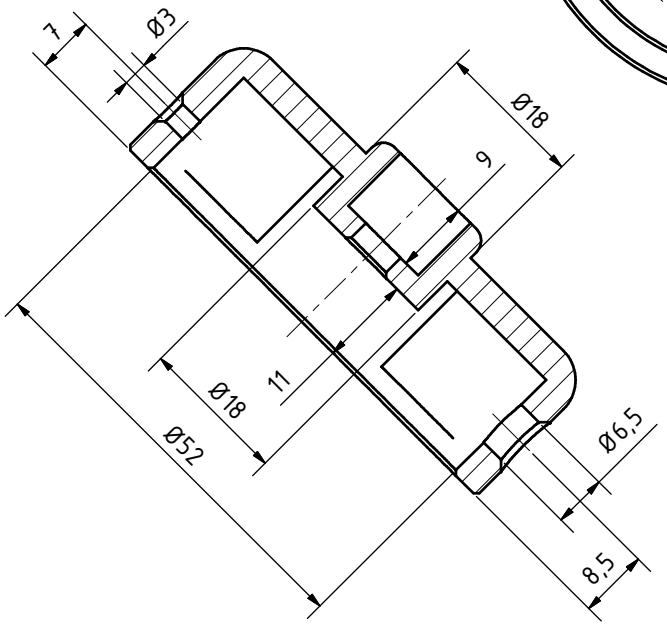

Unbemaßte Fasen 0,5x45°

Allgemeintoleranz nach DIN ISO 2768-mK		Delrin - Kunststoff - schwarz	Maßstab: 1,5 : 1
			Gewicht: 0.04 kg
		Gehäuse	
		Datum / Name	
		Bearb. 25.01.2016 Klassen	
		Gepr.	
Zust. / Änderung / Datum / Name		Zeichnung/Art.-Nr.: 300038	Zeichn.Art/Format: A3 / Blatt 1
Projekt: 3D - Drucker/ CNC Fräse		Anzahl/ Anlage: 1x / Baugruppe:	Status: / Blätter 1

AK CREATION